Accessori per tender OSCULATI

Codice	Descrizione	Per tender	⟷ cm
22.600.02	Valvola con funzionamento push-push	**22.6xx.xx**	-
22.680.21	Panchetta	**22.620.21**	65x20
22.680.22	Panchetta	**22.620.xx; 22.630.xx; 22.640.xx; 22.660.xx; 22.670.xx**	85x20
22.680.24	Coppia di remi	**22.620.18/21/22/24**	137
22.680.25	Coppia di remi	**22.620.xx; 22.630.xx; 22.640.xx; 22.660.xx; 22.670.xx**	167,6

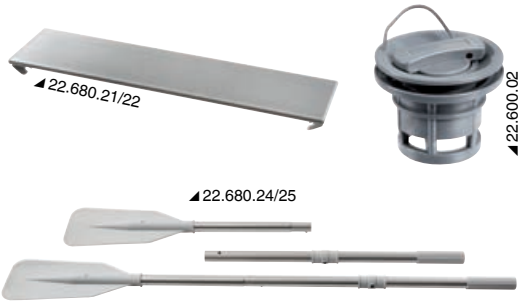

Sacca sotto panca

Comoda e pratica, aumenta il confort della panchetta con una morbida imbottitura.
La borsa con tracolla può essere asportata tramite due comode zip, l'imbottitura rimane saldamente attaccata alla panchetta tramite tre pratiche cinghie.

Codice	Dimensioni borsa cm	Dimensioni imbottitura cm
22.600.01	48x27x20	75x20

Valvola di ricambio

Funzionamento push - push. Ricambio dedicato ai tender Osculati.

Codice	Per gommoni
22.600.02	Serie 22.6xx.xx

Gommone Easy Life 1,85m

OSCULATI

Gommone pieghevole con fondo piatto irrigidito da stecche trasversali.
Il gommone più compatto e leggero possibile, ideale per piccole imbarcazioni dove lo spazio è prezioso.
Fornito completo di remi, gonfiatore, kit riparazione e borsa trasporto.

Codice	Lunghezza m	Larghezza m	Portata persone	Potenza max HP	Tubolare Ø cm	Camere (air chamber)	Carico ammissibile kg	⟷ sgonfio cm	kg
22.610.18	180	123	1+1	2,5	32	2	200	86x43x32	12

22.610.90 *Supporto motore, può essere facilmente rimosso se non viene utilizzato il motore. OPTIONAL*

* *Peso al netto degli accessori smontabili*

22.610.90